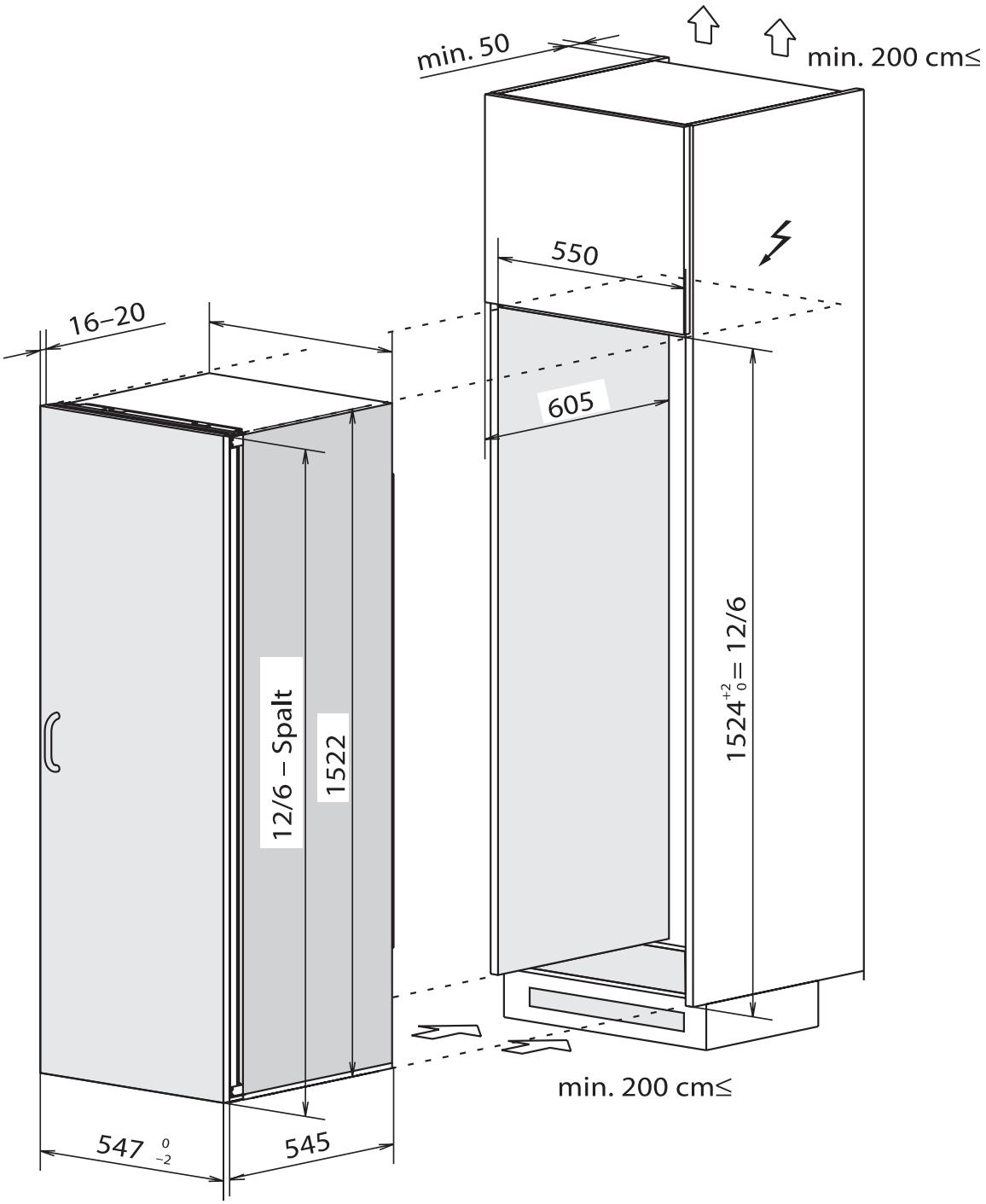

Réfrigérateur à encastrer norme SMS / 55 cm 12 / 6

Grande / Optima